AVM 30/15

Made in Turkey

3 Faz - Phase / 4 Kutup - Poles / 220-240*380-415 V / 50 Hz

Elektriksel Özellikler / Electrical Features

Faz / Phase	Devir / Rpm	Frekans / Frequency (Hz)	Giriş Voltajı / Input Voltage	Giriş Gücü / Input Power	Giriş Akımı / Input Current	Güç Faktörü / Power Factor	Ia / In
3	1500	50	220-240*380-415 V	90 W	▲0,34 Y 0,22	80 %	1,85

Teknik Özellikler / Technical Features

Santrifüj Kuvveti / Centrifugal Force (Kg/F)	30 Kg/F (0,29 kN)
Statik Moment / Statical Moment (Kg*mm)	11,9 Kgmm
Gres Tipi / Type of Grease	-
Ömür Boyu Gres / Grease for Life	Evet / Yes
Montaj Cıvatası / Mounting Bolt	M8
Kablo Rakoru / Cable Gland	Pg11
Ağırlık / Weight (Kg)	5,2
Gövde Tipi / Frame Size	10

Rulmanlar / Bearings

Rulman Tipi / Bearing Type	6302 2RS

Çizim Drawing — Gövde Ölçüleri - Overall Dimensions (mm)

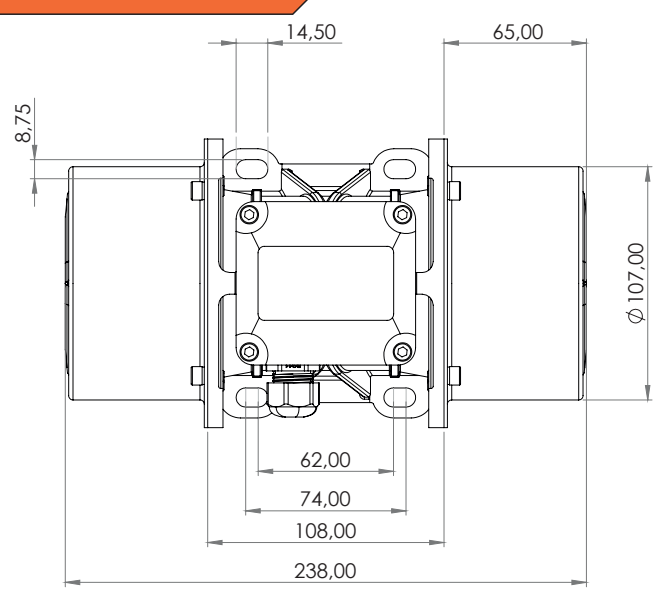

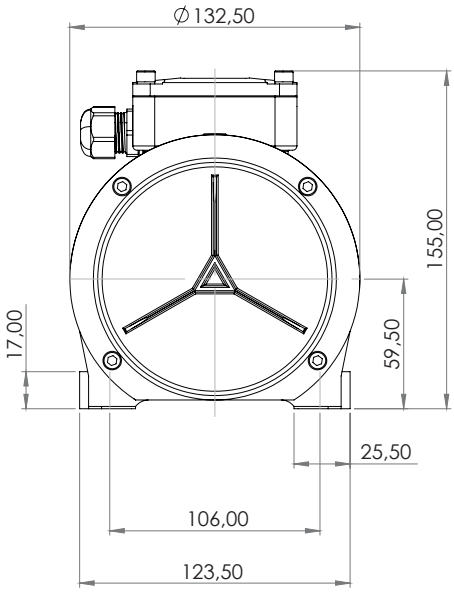

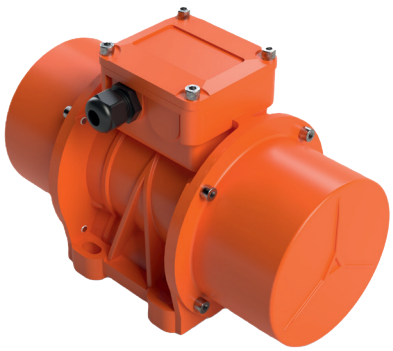

ATEX II 2D Ex tb IIIC T120°C Db,IP66
T.amb -20/+50°C

www.avibro.com